Honeywell Home

# Serie T3000
# Thera-4 Classic
## CABEZAL TERMOSTÁTICO COMPACTO

## ESPECIFICACIONES TÉCNICAS

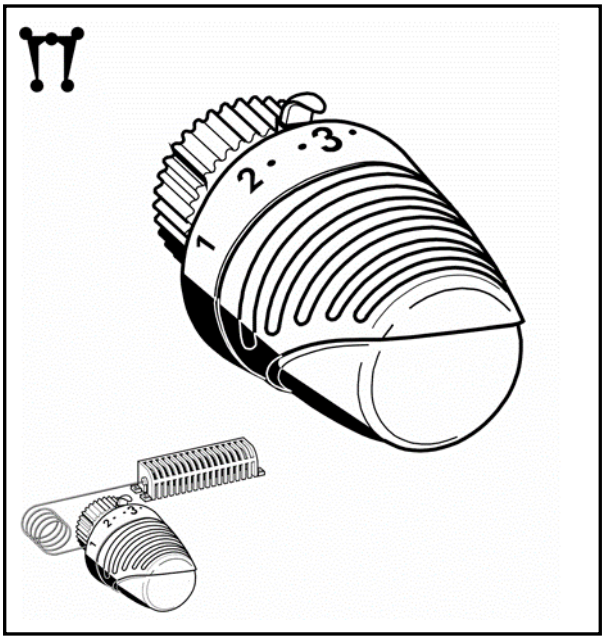


### Aplicación

Los cabezales termostáticos se instalan sobre válvulas termostatizables. La combinación de cabezal y válvula permite controlar la temperatura de una habitación regulando el caudal de agua que pasa por el radiador.
Las válvulas termostáticas se instalan en la impulsión de sistemas de calefacción por agua caliente, también se pueden instalar en las conexiones de retorno de radiadores u otros intercambiadores de calor.
Los cabezales termostáticos Thera-4 Classic cumplen la normativa Europea EN215 cuando se usan en combinación con válvulas Honeywell Home según la tabla 3 de página 3.
Los cabezales termostáticos Thera-4 Classic con conexión M30 x 1,5 son válidos para todas las válvulas termostatizables Honeywell Home y también para cualquier válvula termostatizable con conexión M30 x 1,5 y 11,5 mm de carrera de cierre.
Los cabezales termostáticos Thera-4 Classic-DA con conexión tipo “snap” de Danfoss son válidos para las válvulas termostatizables Danfoss mod. RA con conexión “snap”.

### Construcción

El cabezal termostático se compone de:

- Volante de mando
- Sensor con jaula soporte
- Vástago
- Tuerca de conexión

### Materiales

- Volante de mando fabricado en plástico blanco RAL9016
- Jaula soporte y vástago fabricados en plástico
- Elemento sensor líquido
- Tuerca de conexión de latón niquelado, para roscas M30x1,5
- Tuerca de conexión de plástico blanco RAL9016, para la versión DA

### Características

- Thera-4 Classic con conexión M30x1,5 cumple la normativa europea EN215
- Elemento sensor líquido
- Diseño actual
- Tamaño reducido
- Fácil limpieza
- Limitadores de temperatura de fácil uso

### Datos técnicos

| | |
|---|---|
| Conexión a válvula | M30x1,5<br>Opcional: Conexión Danfoss tipo “snap” |
| Rango de ajuste | 0 - ❄ - 1...5 (con posición 0)<br>❄ - 1...5 (sin posición 0) |
| Rango de temperatura | Con posición 0: 1...28 ºC<br>Sin posición 0: 6...28 ºC |
| Carrera de cierre | 11,5 mm |

NOTA: La posición 0 también se regula termostáticamente (cuando desciende la temperatura la válvula abre)

## Dimensiones

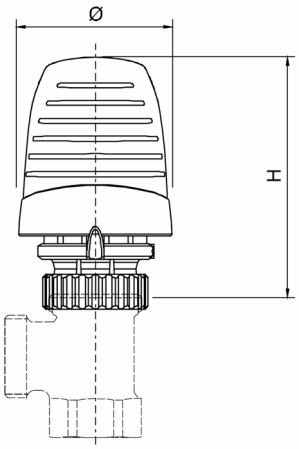


Fig. 1. Thera-4 Classic con sensor interno

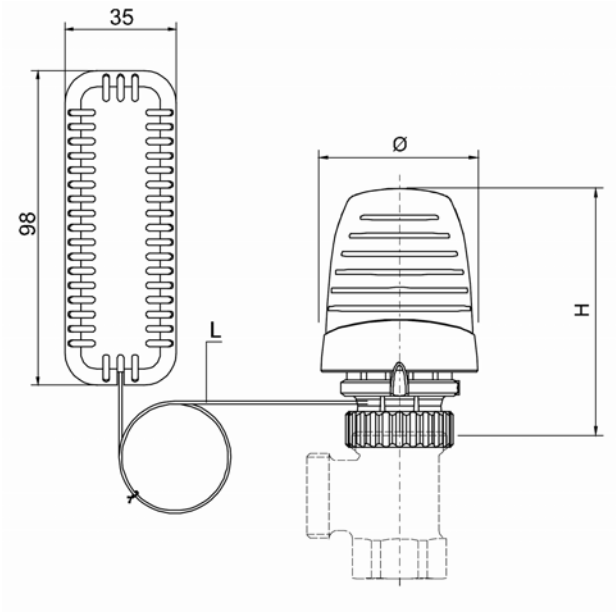


Fig. 2. Thera-4 Classic con sensor remoto

### Tabla 1. Dimensiones

| Modelo | H cerrada | H abierta | Ø | L |
|---|---|---|---|---|
| Fig. 1 y Fig. 2 | 73 mm | 79 mm | 49 mm | 2,0 – 5,0 m |

## Accesorios

Anillo antirrobo, color blanco

TA6900A001

Tapa para personalizaciones
de cliente, color blanco

TA3000A001

Anillo embellecedor, color blanco
Sólo para conexiones M30x1,5

TA1000A001

Destornillador para anillo antirrobo

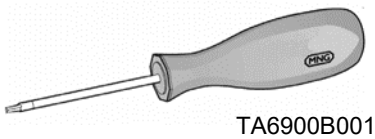

TA6900B001

Limitadores de temperatura,
10 azules y 10 rojos

TA3000C001

Limitadores de temperatura,
20 blancos

TA3000C002

## Información sobre modelos

| Modelos | Posición 0 | Conexión | Longitud capilar | Color | Logo en tapa | Referencia |
|---|---|---|---|---|---|---|
| ***Thera-4 Classic, Thera-4 Classic-DA con sensor interno*** | | | | | | |
| Elemento sensor líquido | • | M30x1,5 | - | Blanco | Honeywell Home | T3001 |
| | | M30x1,5 | - | Blanco | Honeywell Home | T3001W0 |
| | • | Conexión DA snap | - | Blanco | Honeywell Home | T3001DA |
| | | Conexión DA snap | - | Blanco | Honeywell Home | T3001DAW0 |
| ***Thera-4 Classic, Thera-4 Classic-DA con sensor remote*** | | | | | | |
| Elemento sensor líquido | | M30x1,5 | 2,0 m | Blanco | Honeywell Home | T300120 |
| | • | M30x1,5 | 2,0 m | Blanco | Honeywell Home | T300120W0 |
| | | Conexión DA snap | 2,0 m | Blanco | Honeywell Home | T300120DA |
| | • | Conexión DA snap | 2,0 m | Blanco | Honeywell Home | T300120DAW0 |
| | | M30x1,5 | 5,0 m | Blanco | Honeywell Home | T300150 |
| | • | M30x1,5 | 5,0 m | Blanco | Honeywell Home | T300150W0 |

## Información sobre EN215

Los cabezales de Thera-4 Classic con Referencias T3001, T3001W0, T3001xx y T3001xxW0 en combinación con las válvulas termostáticas (marcadas con •) abajo indicadas, cumplen la Norma Europea EN215. Las casillas sombreadas indican los modelos disponibles de cada tipo.

**Tabla 2. Comparación de la Thera-4 Classic con los requerimientos de la EN215**

| | Thera-4 Classic | Requisitos de EN215 |
|---|---|---|
| Temperatura mínima | 6 ºC | 5...12 ºC |
| Temperatura máxima | 28ºC | ≤ 32 ºC |
| Histéresis | ≤ 0,3 K | ≤ 1,0 K |
| Influencia de la presión diferencial | 0,1...0,5 K | ≤ 1,0 K |
| Influencia de la presión estática | 0,4 K | ≤ 1,0 K |
| Influencia del calentamiento medio | 1 K | ≤ 1,5 K |
| Tiempo de respuesta | 30 min. | ≤ 40 min. |

NOTA: La influencia de la presión diferencial depende del modelo de válvula empleado.

**Tabla 3. Referencias cruzadas de válvulas que cumplen la EN215**

| Tipo de válvula | Escuadra DIN | Escuadra invertida |
|---|---|---|
| V300 | • | |
| V310 | • | |
| V2000ABB | | |

## Punto de consigna

Thera-4 Classic con posición cero (0)

| | 0 | ❄ | 1 | 2 | 3 | 4 | 5 |
|---|---|---|---|---|---|---|---|
| **ºC** | 1 | 6 | 14 | 18 | 21 | 24 | 28 |

Thera-4 Classic sin posición cero (0)

| | | ❄ | 1 | 2 | 3 | 4 | 5 |
|---|---|---|---|---|---|---|---|
| **ºC** | | 6 | 14 | 18 | 21 | 24 | 28 |

NOTA: Los valores en ºC son aproximados
NOTA: Se puede congelar el sistema de calefacción cuando la cabeza termostática está en posición 0.
NOTA: La posición cero está controlada termostáticamente – cuando la temperatura desciende la válvula abre.

## Ejemplos de instalación

Fig. 3 Instalación de Thera-4 Classic con sensor interno

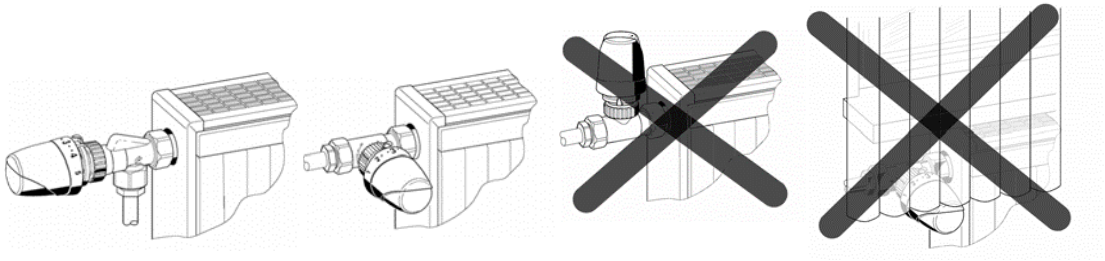

Fig. 4. Instalación de Thera-4 Classic con sensor remoto

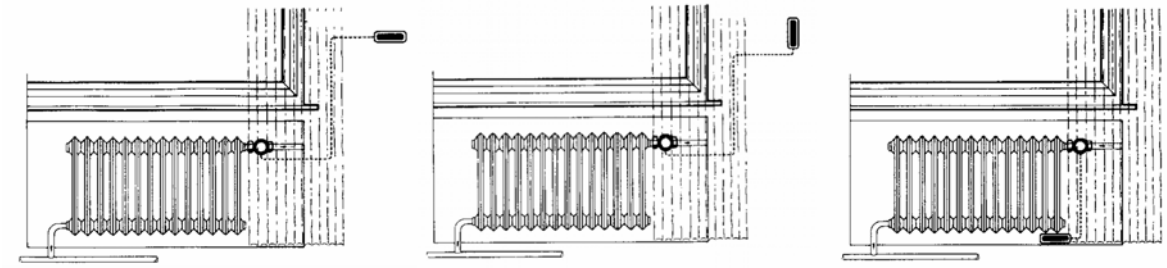

resideo
www.resideo.com

Pittway Homes
Systems S.L.
Av. De Italia, 7
28821 Coslada (Madrid)
Phone: +34 91 414 33 15
homecomfort.resideo.com/es

© 2020 Resideo Technologies, Inc. Todos los derechos reservados. Honeywell Home es una marca comercial de Honeywell International Inc. Este producto está fabricado por Resideo Technologies, Inc. y sus subsidiarias

Honeywell Home