Honeywell Home

Y87RF Vezeték nélküli okostermosztát

HU | **Telepítési Útmutató**

Telepítési útmutató

1. Kapcsolja le a kazánt az elektromos hálózatról.

   Mielőtt a vezetékekhez érne, saját biztonságának érdekében mindig győződjön meg róla, hogy az áramellátást kikapcsolták.

2. Távolítsa el az előlapot a kazánkapcsoló modulról.

2.1 Illesszen egy csavarhúzót a nyílásba, óvatosan nyomja befelé amíg az előlap ki nem nyílik.

2.2 Hajtsa fel az előlapot és vegye le.

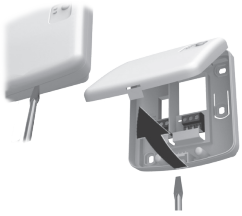

3. Erősítse a hátlapot a falhoz vagy fali dobozhoz.

   Megjegyzés: A szükséges tiplik és csavarok mellékelve.

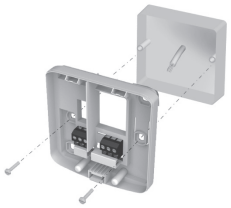

4. Kösse be a Kazánkapcsoló modul vezetékeit.

   Kövesse a jobb oldalon látható kapcsolási rajzot.

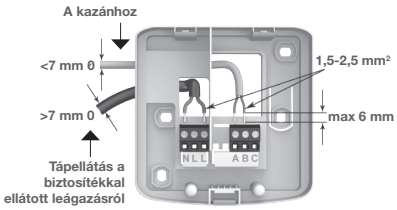

5.1 A kazán szokásos bekötése (ha nem igényli a szivattyú utánfutását).

A kazán fázisát a kazánkapcsoló modul szolgáltatja.

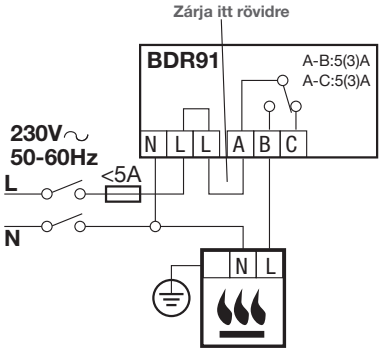

5.2 Állandó fázist igénylő kazán bekötése.

Az állandó fázist igénylő kazánoknál használatos (tipikus kombikazán-bekötés). Ez a bekötés az alacsonyfeszültségű, vagy 230Vac feszültségű vezérlő bemenettel rendelkező kazánoknál alkalmazható. Kérjük, kövesse a gyártó utasításait.

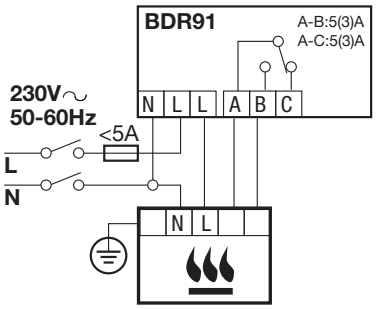

5.3 Kétjáratú szelep (zónaszelep) bekötése.

Az állandó fázist igénylő kazánoknál használatos. Kérjük, kövesse a gyártó utasításait.

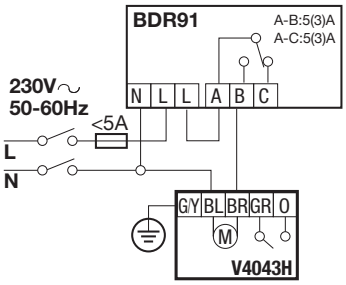

G/Y: Zöld/Sárga: Földelő vezeték

BL: Kék: Motor nulla

BR: Barna: Motor fázis

GR: Szürke: Végállásapcsoló (ha alkalmazzák) állandó fázisa

O: Narancs: Végállásapcsoló (ha alkalmazzák) A vezetékes rendszerek esetén a kazán erről kapja a tápellátást.

6. Helyezze vissza a kazánkapcsoló modul a hátfalra.

7. Helyezze a kazánt ismét áram alá.

8. A termosztátot helyezze távol
   - huzatos helyektől
   - hőforrástól
   - olyan helyektől amelyeket közvetlen napsugárzás ér
   - A termosztátot a padló szinttől mért 1,2-1,5 m magasságban szerelje fel.

9. Először távolítsa el a beállító gyűrűt.

10. Válassza el a termosztátot a hátlapról.

    Nyomja a termosztát tetejét lefelé, majd lazán húzza maga felé, és döntse előre.

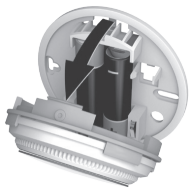

11. A hátlapot helyezze közvetlenül a falra.

    A szükséges csavarok és tiplik mellékelve.

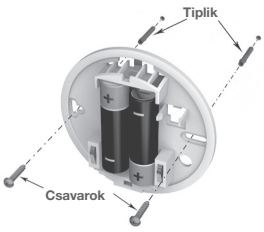

12. Távolítsa el az elemek szigetelő lapkáit.

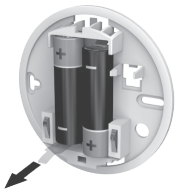

13. A termosztátot pattintsa vissza a hátlapra.

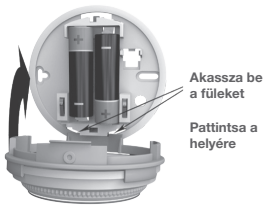

14. Helyezze vissza a beállító gyűrűt.

Összehangolás a kazánkapcsoló modullal

A termosztátot telepítésre készen szállítják, ezért az összehangolás (betanítás) csak akkor szükséges, ha a termosztátot és a kazánkapcsoló modult külön-külön szerezték be.

Érintés-érzékeny zónák

Közvetlenül a termosztát kijelzője alatt két érintés-érzékeny zóna található, amelyek a menük és funkciók elérésére szolgálnak.

1. Először állítsa betanítás üzemmódba a kazánkapcsoló modult. Tartsa 5 másodpercig nyomva a BIND (BETANÍT) gombot, amíg a vörös LED villogni nem kezd fél másodpercenként ki-be kapcsolgatva.

2. Most már nekikezdhet a termosztát összehangolásához. Tartsa benyomva 10 másodpercig a bal oldali érintés-érzékeny zónát.

3. A kazánkapcsoló modul betanításra kész, ezt jelzi a kijelző.

4. A ‘bo’ jelzés villogásakor a betanító jel továbbításához érintse meg egy pillanatra a bal oldali érintés-érzékeny zónát. Ekkor a ·)) szimbólum néhányszor felvillan.

5. Amennyiben a betanítás sikeresen megtörtént a kijelzőn megjelenő szám a jel erősségét mutatja (1 = min, 5 = max).

   Amennyiben a betanítás sikertelen, ·)) jelenik meg a kijelzőn. Kérjük, próbálja újra.

Sikeres összeköttetés

Sikertelen összeköttetés

6. A kazánkapcsoló modulon lévő vörös LED kikapcsol, ha a betanítás sikeresnek megtörténik.

Megjegyzés: a betanítás folyamatát meg lehet szakítani a baloldali érintés-érzékeny zóna megérintésével és 10 másodpercig történő tartásával.

Telepítő menü

Az okostermosztát rendelkezik egy telepítő menüvel, amely a legalacsonyabb és legmagasabb hőmérséklethatárok, és a kikapcsolási hőmérséklet beállítását teszi lehetővé.

Legalacsonyabb és legmagasabb hőmérsékletérték:
A termosztáttal beállítható legmagasabb hőmérséklet 35°C, a legalacsonyabb 5°C.

Kikapcsolási hőmérséklet:
Amikor a termosztátot távolról vezérlik, ez a hőmérsékletérték kerül aktiválásra, ha okostelefon alkalmazással kikapcsolási parancsot adnak.

A telepítő menüt a következőképpen aktiválhatja:

1. Tekerje a beállító gyűrűt teljesen balra, amíg a legkisebb érték meg nem jelenik. Amikor ez az érték villogni kezd, nyomja egyszerre 10 másodpercig mindkét érintés-érzékeny zónát.

2. A legmagasabb hőmérséklethatár kerül megjelenítésre. A beállító gyűrű segítségével a beállított érték megváltoztatható. Az értéket nem kell megerősíteni.

3. Amíg villog ez a beállítás, érintse meg a bal oldali érintés-érzékeny zónát egy pillanatra a legalacsonyabb hőmérséklethatár megjelenítéséhez. A beállító tárcsa segítségével ez a beállítás is megváltoztatható.

4. Érintse meg a bal oldali érintés-érzékeny zónát a kikapcsolási hőmérséklet beállításához. Használja a beállító gyűrűt úgy, mint korábban.

5. A telepítési menü automatikusan bezáródik az utolsó műveletet követő 10 másodperc múlva.

Resideo
1062 Budapest
Andrássy út 100.
HUNGARY

resideo
www.resideo.com
Pittway Sarl, Z.A. La Pièce 4,
1180 Rolle, Switzerland
Country of origin : UK

© 2020 Resideo Technologies, Inc. All rights reserved.
The Honeywell Home trademark is used under license from Honeywell International Inc.
This product is manufactured by Resideo Technologies, Inc. and its affiliates.

ErP Class IV +2%
EU 811/2013

Printed in EU.

Approvals:

Hereby, **Pittway Sarl** declares that the radio equipment type **Y87RF** is in compliance with Directive 2014/53/EU. The full text of the EU declaration of conformity is available at the following internet address: **https://hwllhome.co/DoC**
RF (868MHz): Receiver Category 2, Max RF Power 25mW, 868–868.6MHz (868.3MHz)