Honeywell Home

HR92

Trådløs elektronisk radiatortermostat

1. Leveringens omfang

I radiatortermostatens emballage er der:

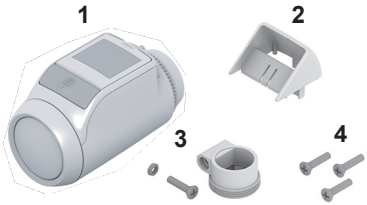

1 Radiatortermostat med ventilsokkel M30 x 1,5. Batterier er vedlagt
2 Displayholder
3 Ventiladapter type Danfoss RA
4 Skruer til sikring af radiatortermostat og batterirum

ADVARSEL

Fare for kvælning!
f Sørg for, at emballagematerialerne er utilgængelige for børn.

2. Kort beskrivelse

eu.bac Cert
214431

Radiatortermostaten HR92 er eu.bac-certificeret.

Honeywell Home HR92 er en trådløs elektronisk radiator- termostat i moderne design. Takket være den tråd- løse kommunikation på frekvensen 868 MHz kan radiatortermostaten nemt integreres i systemer som f.eks. evohome til regulering af rumtemperaturen.

Betjeningsvenlig

- Stort justerbart display med baggrundsbelysning.
- Visning af informationer på displayet med symboler og tekst.
- Parametre kan indstilles individuelt.
- Temperaturen kan når som helst ændres manuelt indtil næste funktionsskift.

Montering

- Radiatortermostaten passer til de gængse radiatorventiler M30 x 1,5.
- Yderligere adaptere fås som tilbehør.
- Det er muligt at tilslutte en ekstern vindueskontakt (ekstratilbehør).

Energisparefunktioner

- Med vinduesfunktionen lukkes radiatorventilen under udluftning.
- Ved anvendelse af en ekstern vindueskontakt lukkes radiatorventilen, når vinduet åbnes.

FORSIGTIG

Fare for fejlfunktioner!
f Brug kun radiatortermostaten i overensstemmelse med denne betjeningsvejledning.
f Lad ikke børn leg e med radiatortermostaten.

3. Oversigt over enheden

Betjeningsenhed og display

1 Angiver, at den nominelle rumtemperaturværdi er blevet ændret manuelt
2 Angiver, at rumtemperaturen måles af en ekstern Betjeningsspærre
3 Batteristatus
4 Temperaturvisning / Parameterinformationer
5 Tekstvisning, 9 tegn
6 Infoknap, til visning af rum-(zone-)information, funktionsknap, til binding og parametrering
7 Indstillingshjul
8 Trådløst signal (feltstyrke)
9 Visning af trådløs kommunikation
10 Trådløs kommunikationsfejl

Batterivisning

Batteristatus	Betydning
	Batterier helt opladet
	Batterier halvt opladet
	Batterierne skal snart skiftes
	Blinkende visning: Batterierne er afladet og skal skiftes

Visning af trådløst signal

Visning	Betydning
5	Feltstyrke meget god
3	Feltstyrke god
1	Feltstyrke svag

4. Montering

1-2-3 klar til brug:
- Sæt batterier i, og indstil sprog
- Opret trådløs forbindelse
- Monter radiatortermostaten – FÆRDIG

Isætning/udskiftning af batterier

Radiatortermostaten er indstillet til følgende batteritype:
- 2 mignon-celler 1,5 V, type LR6, AA, AM3

Som alternativ kan du også bruge følgende batterier/ genopladelige batterier:
- Litium 1,5 V, type LR6, AA, AM3
- NiMH 1,2 V, type LR6, AA, AM3

i
- Ved anvendelse af litium- eller NiMH-batterier skal parameter 9 tilpasses, se afsnit 5.
- Udskift altid batterierne parvist.

i
- Hvis batterierne er for svage, åbner radiatortermostaten fuldstændig.
- Efter et batteriskift genoprettes den trådløse forbindelse til den centrale betjeningsenhed automatisk.

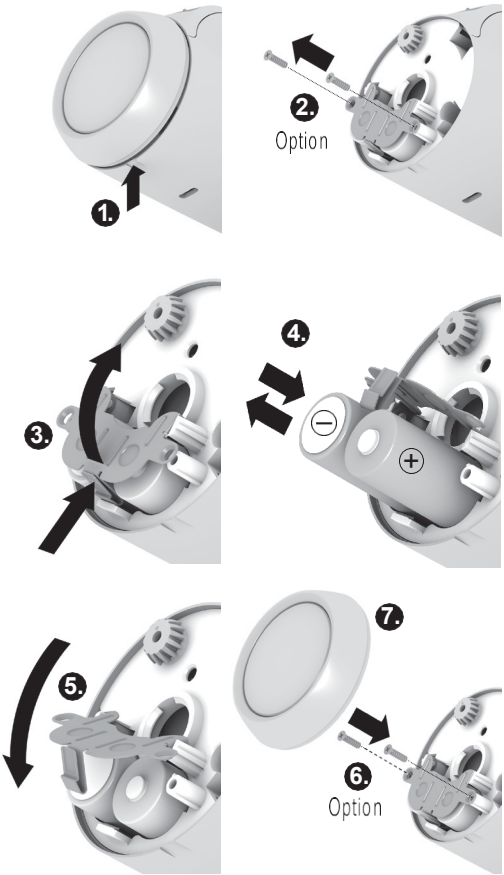

1. Træk indstillingshjulet af. Dette gør du ved at tage fat i indhakket på undersiden af enheden.
2. Skru sikringsskruerne af batterirummet, hvis de er monteret.
3. Løsn låseanordningen, og klap batterifjederen op.
   Der er nu adgang til batterirummet.
4. Sæt batterier i.
   Husk at vende batterierne rigtigt med "+" og "–".
5. Klap batterifjederen ned, og lås den.
6. Evt.: Husk at sikre batterifjederen med sikringsskruerne for at sikre batterierne mod tyveri.
7. Sæt indstillingshjulet på igen.
   På displayet vises softwarens versionsnummer kort, derefter sproget english.
8. Vælg evt. et andet sprog med indstillingshjulet.
9. Bekræft det valgte sprog med knappen ☰.

i ”alg af sprog vises kun første gang, du bruger den..

i Levetiden på nye mignon-celler er ca. 2 år. Batterierne skal udskiftes, når symbolet ▭ blinker. Alle indstillinger bevares, når der skiftes batterier.

⚠ ADVARSEL
Eksplosionsfare!
- Oplad aldrig batterier, der ikke er genopladelig.
- Kortslut ikke batterier, og smid dem ikke ind i åben ild.
- Bortskaf brugte batterier miljømæssigt korrekt.

Oprettelse af trådløs forbindelse

Radiatortermostaten HR92 kommunikerer trådløst med den centrale betjeningsenhed på frekvensen 868 MHz. Dette kræver, at der forinden er oprettet forbindelse mellem HR92 og den centrale betjeningsenhed. Denne procedure kaldes BINDING (oprette forbindelse). Ved prækonfigurerede enheder foretages bindingen allerede på fabrikken.

i Hvis bindingen endnu ikke er udført, vises teksten ej bindg., når du trykker på knappen ☰.

Bindingen skal først aktiveres på HR92 for at kunne modtage det trådløse signal. Efterfølgende skal bindingen aktiveres på den centrale betjeningsenhed.

i Læs betjeningsvejledningen til den centrale betjeningsenhed vedrørende binding.

Aktivering af bindingen på HR92

i Udfør bindingen af radiatortermostaten tæt på det endelige monteringssted.

1. Tryk kort på knappen ☰.
   ej bindg. *vises.*
2. Hold knappen ☰ inde i ca. 5 sekunder.
   bind *vises.*
3. Tryk kort på knappen ☰.
   binding *og symbolet for trådløs forbindelse* °))) *vises.*

Aktivering af binding på den centrale betjeningsenhed

- Sådan aktiveres bindingen på den centrale betjeningsenhed: se den tilhørende vejledning.

Binding på HR92

Under bindingen blinker symbolet for trådløs forbindelse °))) .

Efter gennemført binding vises teksten ok.

Derefter vises standardvisning.

Når teksten sync vises på displayet, synkroniserer radiatortermostaten med den centrale betjeningsenhed. HR92 modtager dataene fra den centrale betjeningsenhed.

> **i** Synkroniseringen kan vare op til 4 minutter, indtil den aktuelle nominelle rumtemperaturværdi vises på HR92.
> Hvis BINDING mislykkedes, afsluttes proceduren automatisk efter ca. 10 minutter.
> Sådan annulleres BINDING: Vælg tilbage med indstillingshjulet, og bekræft med knappen ☰.

> **i** Hvis flere HR92-radiatortermostater i ét rum (i én zone) skal styres af den centrale betjeningsenhed, er det muligt at aktivere BINDING på alle radiatortermostater på samme tid. BINDING skal da kun udføres én gang.

Mislykket binding / utilstrækkelig dataoverførsel

Bindingen er mislykket, hvis symbolet for trådløs forbindelse °))) forsvinder, og teksten fejl vises. Muligvis er dataoverførslen utilstrækkelig. Dette kan skyldes påvirkning fra metalliske genstande eller andre trådløse enheder.

- Kontrollér, at der er en afstand på mindst 1 meter til trådløse enheder som f.eks. trådløse hovedtelefoner, trådløse telefoner eller lignende.
- Kontrollér, at der er tilstrækkelig afstand til metalliske genstande.
- Hvis forstyrrelser af den trådløse forbindelse ikke kan afhjælpes, skal der vælges et andet monteringssted til betjeningsenheden, hvorefter bindingen skal gentages.

Sletning af binding på HR92

1. Tryk kort på knappen ☰.
2. Hold knappen ☰ inde i ca. 5 sekunder.
3. Vælg bind med indstillingshjulet, og hold knappen ☰ inde, indtil teksten afsluttet vises.
   Bindingen er deaktiveret.

Test af den trådløse forbindelse

1. Tryk kort på knappen ☰.
2. Hold knappen ☰ inde i ca. 5 sekunder.
3. Vælg rf test med indstillingshjulet, og bekræft med knappen ☰.
   På displayet blinker teksten opdaterer.

Radiatortermostaten er klar til at modtage trådløse signaler fra den centrale betjeningsenhed.

> **i** Læs betjeningsvejledningen til den centrale betjeningsenhed vedrørende test af den trådløse forbindelse.

Når der modtages trådløse signaler, vises feltstyrken som bjælker og tal.

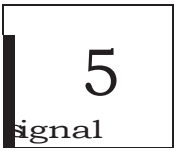

5 bjælker	Feltstyrke meget god
3 bjælker	Feltstyrke god
1 bjælke	Feltstyrke svag

Test af den trådløse forbindelse ved betjeningsenheder med 2-vejs-kommunikation

Når den centrale betjeningsenhed både kan sende og modtage (2-vejs-kommunikation), som f.eks. evotouch, kan feltstyrken kontrolleres direkte på radiatortermostaten uden at aktivere testen af den trådløse forbindelse på den centrale betjeningsenhed.

1. Tryk kort på knappen ☰.
2. Hold knappen ☰ inde i ca. 5 sekunder.
3. Vælg rf test med indstillingshjulet, og bekræft med knappen ☰.
   På displayet blinker teksten opdaterer.
4. Tryk kort på knappen ☰.
   Når der modtages trådløse signaler, vises feltstyrken som bjælker og tal.

Afbrydelse af testen af den trådløse forbindelse

Efter ca. 10 minutter afsluttes testen af den trådløse forbindelse automatisk.

– eller –

f Vælg tilbage med indstillingshjulet, og bekræft med knappen ☰.

Trådløs kommunikationsfejl

Hvis udråbstegnet ! og symbolet for trådløs forbindelse (•)) blinker under normal drift, er der opstået en fejl i den trådløse kommunikation.

- Den nominelle rumtemperaturværdi for radiatortermostaten HR92 ændres automatisk til 20 °C.

f Genoprettelse af den trådløse kommunikation til den centrale betjeningsenhed: se også afsnit 7.

Montering af radiatortermostat

Radiatortermostaten kan monteres helt enkelt på alle gængse radiatorventiler med en tilslutning af typen M30 x 1,5.

ADVARSEL

Beskadigelse af radiatortermostaten på grund af kortslutning i tilfælde af fugt!

f Monter kun radiatortermostaten i tørre, lukkede indendørs rum.

f Beskyt radiatortermostaten mod fugt, støv, direkte sollys og kraftig varmepåvirkning.

Afmontering af gammelt termostathoved

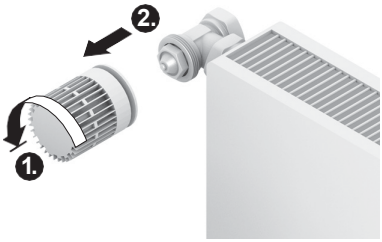

1. Drej det gamle termostathoved helt til venstre, og løsn fastgørelsen.
2. Fjern det gamle termostathoved fra radiatorventilen.

Valg af adapter

Radiatortermostaten passer til de gængse radiatorventiler M30 x 1,5. Der skal anvendes adapter til visse ventiltyper.

1. Kontrollér, om der skal bruges adapter, og vælg om nødvendigt den passende adapter.

Fabrikat	Udseende	Adapter
Ventiler af typen M30x1,5 Honeywell Home-Braukmann, MNG, Heimeier, Oventrop		Ikke nødvendig
Danfoss RA	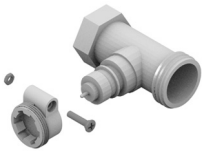	Medfølger
Danfoss RAV	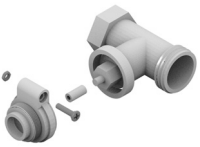	*
Danfoss RAVL	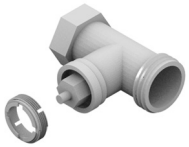	*

* kan bestilles under EVA1-Danfoss

2. Skub adapteren hen over radiatorventilen, og drej adapteren, indtil den mærkbart klikker på plads.
3. Spænd om nødvendigt adapteren fast med en skrue.

Montering af ventilsokkel

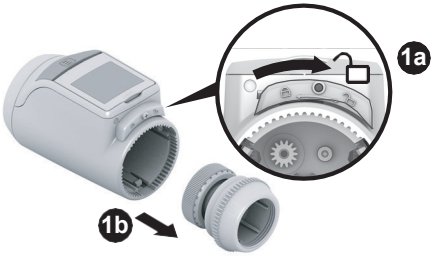

1. Adskil ventilsoklen fra radiatortermostaten. Dette gør du ved at skubbe skyderen hen mod 🔓.

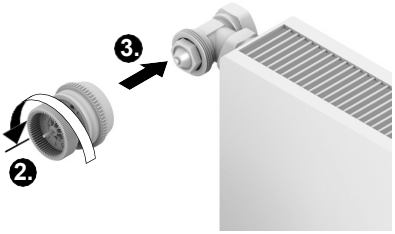

2. Drej hjulet på ventilsoklen mod uret til anslag.
3. Sæt ventilsoklen på radiatorventilen eller adapteren, og skru den fast manuelt (uden værktøj!).

Påsætning af radiatortermostat

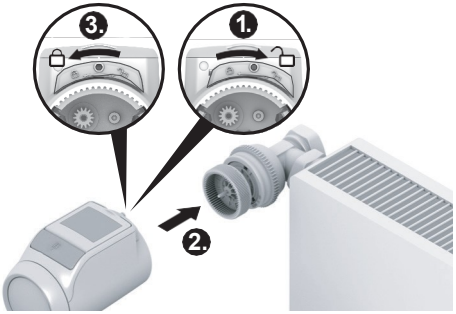

1. Sørg for, at skyderen på radiatortermostaten er i åben position.
2. Monter radiatortermostaten hen over ventilsoklens montageriller, således at rillerne ikke længere er synlige.
3. Lås radiatortermostaten i slutpositionen. Dette gør du ved at skubbe skyderen hen mod 🔒.

   Efter ca. 1 minut vises cycl *(selvtest). Derefter skifter radiatortermostaten til normal drift.*

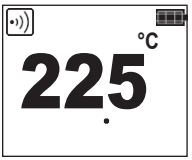

i Radiatortermostaten fungerer kun, hvis den er korrekt låst i slutpositionen.

FÆRDIG! – Radiatortermostaten regulerer nu rumtemperaturen efter indstillingerne på den centrale betjeningsenhed.

Sikring af radiatortermostat

i Radiatortermostaten og batterierne kan sikres mod tyveri med de medfølgende skruer.

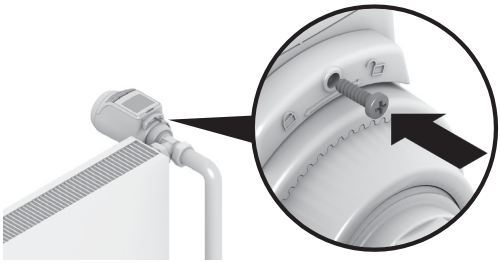

Indstilling af displayets position

For at gøre radiatortermostatens display lettere at læse kan det vinkles i forskellige positioner (10°, 20°, 30°, 40°).
Vinklen 40° kan fastlåses med den medfølgende displayholder.

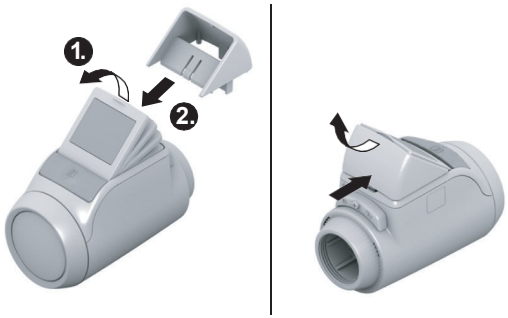

Montering

1. Løft displayet, og sæt det i den ønskede vinkel.
2. Hvis du ønsker det, kan du vinkle displayet 40° og skubbe displayholderen ovenfra og ind mellem displayet og huset, indtil den fastlåses.

Afmontering

Tryk bag på displayholderen, og træk den opad.

Tilslutning af ekstern vindueskontakt

Du kan slutte den potentialfrie eksterne vindueskontakt HCA30 til radiatortermostaten HR92.

i Hvis du vil tilslutte en ekstern vindueskontakt, skal du bruge kablet ACS90.
- Ministik Micro B / åbne ender
- 2 m langt
- Medfølger ikke

Drift med vindueskontakt

Når vinduet åbnes, brydes vindueskontakten, og radiatorventilen lukker. Når vinduet lukkes igen, genoptager radiatortermostaten den normale drift. Frostsikringsfunktionen sørger for, at radiatorventilen åbner ved temperaturer under 5 °C.

i Hvis en kabelforbundet vindueskontakt fjernes, skal parameter 11 ændres til 0 eller 1, se afsnit 5.

Kabeltilslutning

Tilslut kablet ACS90 til vindueskontakten HCA30 på følgende måde:

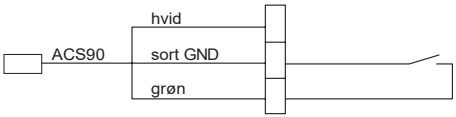

Tilslutning af kabel til radiatortermostat HR92

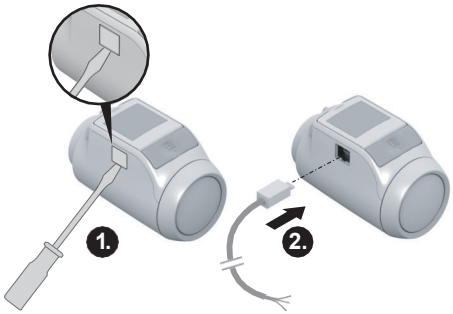

1. Afmonter dækslet på siden af radiatortermostaten.
2. Sæt kablet ACS90 i radiatortermostaten HR92.
   Radiatortermostaten registrerer automatisk den tilsluttede vindueskontakt.

5. Grundindstillinger

Oversigt

De 12 grundindstillinger (parametre) kan tilpasses efter behov.
Fabriksindstillingerne er vist med grå baggrund.
Parametre, som er markeret med *, forklares nærmere i det følgende.

Par.	Indst.	Betydning
1		Sprogindstilling
	1	Engelsk
	2	Tysk
	3	Dansk
	4	Svensk
	5	Norsk
	6	Finsk
2		Baggrundsbelysning *
	0	Slukket
	1	Aktiveret
3		Vinduesfunktionens varighed *
	0	Vinduesfunktion ikke aktiv
	30	Ventil åbner senest efter 30 minutter
	...	...
	90	Ventil åbner senest efter 90 minutter
4		Vinduesfunktionens følsomhed ved faldende rumtemperatur *
	0.2	0.2 (følsom)
	...	...
	2.0	2.0 (mindre følsom)
		Fabriksindstilling: 0.4
5		Vinduesfunktionens følsomhed ved stigende rumtemperatur *
	0.1	0.1 (følsom)
	...	...
	2.0	2.0 (mindre følsom)
		Fabriksindstilling: 0.2
6		Indstilling af ventilvandring *
	0	Standard-ventilvandring
	1	Tilstand med fuld vandring
7		Temperaturvisning på displayet *
	0	Indstillet/programmeret temperatur (nominel temperatur)
	1	Målt rumtemperatur
8		Temperatur-offset *
	3	Til tilpasning af de temperaturer, der er målt
	...	af radiatortermostaten og i rummet
	-3	Fabriksindstilling: 0 °C
9		Batteritype
	0	Alkaline
	1	Litium
	2	NiMH (genopladeligt batteri)
10		Visning af ventilposition *
	0	Ingen visning af ventilposition
	1	Kortvarig visning af ventilposition
11		Registrering af vinduesfunktion *
	0	Fra (ingen vinduesfunktion)
	1	Auto (som i parameter 3-5)
	2	Med kabel (med potentialfri vindueskontakt)
12		Nulstilling til fabriksindstilling
	0	Ingen reset
	1	Reset
		Bindingen bevares
		Tilbage

Ændring af parametre

1. Hold knappen inde i ca. 5 sekunder, indtil parameter 1 blinker (venstre ciffer).

Højre ciffer viser den aktuelle indstilling.
Parameteren vises også i klartekst.
F.eks. står visningen 1 1 for parameter 1 (sprog) med indstilling 1 (English).

2. Vælg den ønskede parameter (venstre ciffer) med indstillingshjulet.
3. Tryk på knappen for at bearbejde parameteren. *Den aktuelle indstilling af parameteren blinker (højre ciffer).*
4. Vælg den ønskede indstilling (højre ciffer) med indstillingshjulet, og bekræft med knappen. *Den netop bearbejdede parameter blinker (venstre ciffer).*
5. Gentag trinnene 2 til 4, hvis du skal bearbejde flere parametre.
6. Forlad menuen ved at vælge tilbage med indstillingshjulet, og bekræft med knappen.

Beskrivelse af parametrene

Parameter 2 – Baggrundsbelysning

Displayet har baggrundsbelysning, der gør det lettere at aflæse informationer.

- Baggrundsbelysningen tændes, når indstillingshjulet bevæges, eller der trykkes på en knap.
- For at spare batterienergi slukkes baggrundsbelysningen, hvis radiotermostaten ikke er blevet betjent i ca. 7 sekunder.

Parameter 3 til 5 – Vinduesfunktion

For at spare energi lukker radiatortermostaten radiatorventilen, hvis du åbner et vindue, og temperaturen derfor falder kraftigt.
Når du lukker vinduet, og temperaturen derfor stiger, åbner radiatortermostaten radiatorventilen igen.
Når vinduesfunktionens varighed (fabriksindstilling: 30 minutter) er udløbet, reguleres der igen til den aktuelle nominelle rumtemperaturværdi. Under vinduesfunktionen er systemet frostsikret.

Parameter 6 – Ventilvandring

Radiatortermostaten er fra fabrikken indstillet til optimal ventilvandring.
Hvis hele ventilvandringen skal udnyttes, eller ventilen ikke åbner helt, kan du vælge tilstanden med fuld vandring.

Parameter 7 – Temperaturvisning på displayet

- Ved fabriksindstillingen vises den nominelle rumtemperaturværdi på displayet.
- I indstillingen "målt temperatur" vises den målte rumtemperatur på displayet. Der skiftes til den indstillede temperatur ved at dreje på indstillingshjulet eller trykke på knappen ☰. Nu kan temperaturen igen indstilles efter behov. Efter ca. 3 sekunder skifter visningen atter til den målte temperatur.
  På grund af radiatorens varmepåvirkning kan den viste "målte temperatur" på radiatortermostaten afvige fra den temperatur, der måles andre steder i rummet.

Parameter 8 – Temperatur-offset

Eftersom radiatortermostaten måler rumtemperaturen omkring radiatoren, kan det ske, at denne temperatur afviger fra den temperatur, der måles et andet sted i rummet.
Hvis der f.eks. måles 20 °C i rummet og 21 °C ved radiatoren, kan denne effekt udlignes med et offset på –1 °C.

Parameter 10 – Visning af ventilposition

Når denne parameter er aktiveret (indstilling "1"), vises den beregnede ventilposition kortvarigt (0 ... 100 % åbnet).
Efter ca. 3 minutter vises hovedvisningen igen.
Vælg tilbage, og tryk på knappen ☰ for at komme direkte tilbage til hovedvisningen.

Parameter 11 – Registrering af vinduesfunktion

- Ved tilslutning af en vindueskontakt indstilles parameteren automatisk på "2" (med kabel). Vinduesfunktionen styres via vindueskontakten.
- Hvis der ikke er tilsluttet en vindueskontakt, skal indstillingen "0" eller "1" være valgt.

6. Yderligere funktioner

Manuel ændring af den nominelle rumtemperaturværdi

Den nominelle rumtemperaturværdi kan til enhver tid ændres med indstillingshjulet. Den ændrede nominelle rumtemperaturværdi gælder indtil næste funktionsskift.

Symbolet angiver, at temperaturen er blevet ændret manuelt. Ved næste funktionsskift forsvinder symbolet.

Hvis indstillingshjulet drejes mod uret, indtil off vises, lukkes ventilen permanent. I denne indstilling er tidsprogrammet for den centrale betjeningsenhed ikke længere aktiv for denne radiatortermostat. Systemet er dog frostsikret, hvis varmeanlægget er slået til.

Visning af rumnavn

Hvis den centrale betjeningsenhed kan overføre rumnavnet (zonenavnet), ligesom f.eks. evotouch, vises rumnavnet på radiatortermostaten (maks. 9 tegn).

Tryk på knappen ☰.

Rumnavnet (zonenavnet) vises kort på displayet.

Automatiske overvågningsfunktioner

Vinduesfunktion

Hvis du åbner et vindue, og temperaturen derfor falder, lukker radiatortermostaten for radiatorventilen for at spare energi.
På displayet vises vindue.

Når temperaturen stiger igen, dog senest efter den indstillede tid (fabriksindstillingen er 30 minutter), åbner radiatortermostaten for radiatorventilen igen.

Du kan også åbne radiatorventilen tidligere ved at dreje på indstillingshjulet.
Radiatortermostatens følsomhed over for temperaturfald og temperaturstigninger kan indstilles, se afsnit 5, parameter 3 til 5.

Hvis der er tilsluttet en vindueskontakt, reagerer vinduesfunktionen direkte på, at vinduet åbnes og lukkes, se parameter 11.

Ventilbeskyttelse

Hvis radiatorventilen ikke har været helt åbnet i 2 uger, udføres der en selvtest (tvangsdrift). Radiatortermostaten åbner den efterfølgende mandag (fabriksindstilling) kortvarigt radiatorventilen for at forhindre, at den sætter sig fast.
På displayet vises cycl.

Frostsikring

Hvis temperaturen falder til under 5 °C, åbner radiatortermostaten for radiatorventilen, indtil temperaturen igen kommer op på 6 °C. På denne måde forhindres frost i varmeanlægget.
På displayet vises frost.

i Varmeanlægget må ikke være slået fra, ellers kan radiatortermostaten ikke overtage frostsikringsfunktionen.

7. Problemløsning

Fejlfinding

Problem/ visning	Årsag	Afhjælpning
blinker	Afladede batterier	Skift batterier
Symbolerne blinker	Ingen trådløs kommunikation	Kontrollér den trådløse forbindelse mellem HR92 og den centrale betjeningsenhed (test af trådløs forbindelse) Gentag binding Kontrollér spændingsforsyningen på den centrale betjeningsenhed og HR92
no sync	Den trådløse forbindelse afbrudt	Kontrollér den trådløse forbindelse
	Parameter på betjeningsenheden CM927/DT92 ikke indstillet	Betjeningsenhed CM927: Indstil parameter 8:SU. Betjeningsenhed DT92: Indstil parameter SU (se relevant vejledning).
e1 sensor	Enhed defekt	Udskift enheden
e2 ventil	Motoren kan ikke bevæges	Kontrollér monteringen, fjern eventuelt snavs.
Radiatoren bliver ikke kold	Radiatorventilen lukker ikke helt	Kontrollér monteringen Skift eventuelt til tilstand med fuld vandring (parameter 6).
Motoren bevæger sig ikke	Ventilsoklen er ikke låst	Stil skyderen i position 🔒
HR92 overtager ingen temperaturændringer fra den centrale betjeningsenhed	Ventil lukket permanent, off vises	Indstil rumtemperaturen til den ønskede værdi med indstillingshjulet Den næste funktionskommando fra den centrale betjeningsenhed udføres igen af HR92

Nødbetjening med afladede batterier

1. Lås radiatortermostaten op. Dette gør du ved at skubbe skyderen på radiatortermostaten hen mod .
2. Træk radiatortermostaten af ventilsoklen.
3. Betjen radiatorventilen manuelt med indstillingshjulet på ventilsoklen.

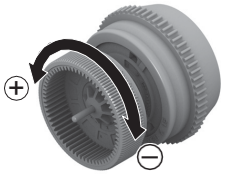

Gendannelse af fabriksindstillingen

1. Hold knappen inde i ca. 5 sekunder, indtil parameter 1 blinker (venstre ciffer).
2. Vælg parameter 12 (venstre ciffer) og indstilling 1 (højre ciffer) med indstillingshjulet.
3. Tryk på knappen for at gendanne fabriksindstillingen.
   Bindingen bevares.
4. Vælg Tilbage for at returnere til normal drift.

8. Tekniske data

Type	HR92
Kapslingsklasse	IP30
Trådløs kommunikation	SRD (868,0 ... 870,0 MHz) RX-klasse 2 Rækkevidde: typisk 30 m i bygninger
Forsyningsspænding	Batteritype LR6, AA, AM3 Mignon: 2 x 1,5 V Litium: 2 x 1,5 V NiMH: 2 x 1,2 V
Strømforbrug	Standby: ca. 165 mW Ved regulering: ca. 240 mW
Reguleringsnøjagtighed (CA)	0,5 °C
Tilslutning til radiatoren	M30 x 1,5
Omgivende temperatur	0 ... 50 °C
Opbevaringstemperatur	–20 °C ... 65 °C
Mål	96 x 54 x 60 mm
Vægt	185 g (med batterier)
Omgivende forhold	Til boliger, forretninger og mindre virksomhede
Luftfugtighed	10 ... 90 % rel. fugtighed
Normer/Standarder	EN55014-1:2006 +A2:2011 EN55014-2:1997 +A2:2008 EN60730-1:2011 EN60730-2-9:2010 EN300-220 EN 301-489 RoHS 2011/65/EC CE

9. Bortskaffelse

Radiatortermostaten skal bortskaffes i overensstemmelse med WEEE-direktivet 2012/19/EU om elektrisk og elektronisk udstyr.

- Bortskaf emballage og produkt på den kommunale genbrugsstation eller et lignende sted, når produktet er udtjent.
- Produktet må ikke bortskaffes med almindeligt husholdningsaffald.
- Produktet må ikke bortskaffes ved afbrænding.
- Fjern batterierne.
- Bortskaf batterierne i henhold til gældende lokale lovkrav og ikke sammen med almindeligt husholdningsaffald.

10. Overensstemmelseserklæring

Undertegnede Honeywell Inc. erklærer herved, at følgende udstyr HR92 overholder de væsentlige krav og øvrige relevante krav i direktiv 1999/5/EF.

11. Binding og test af trådløs forbindelse – Oversigt

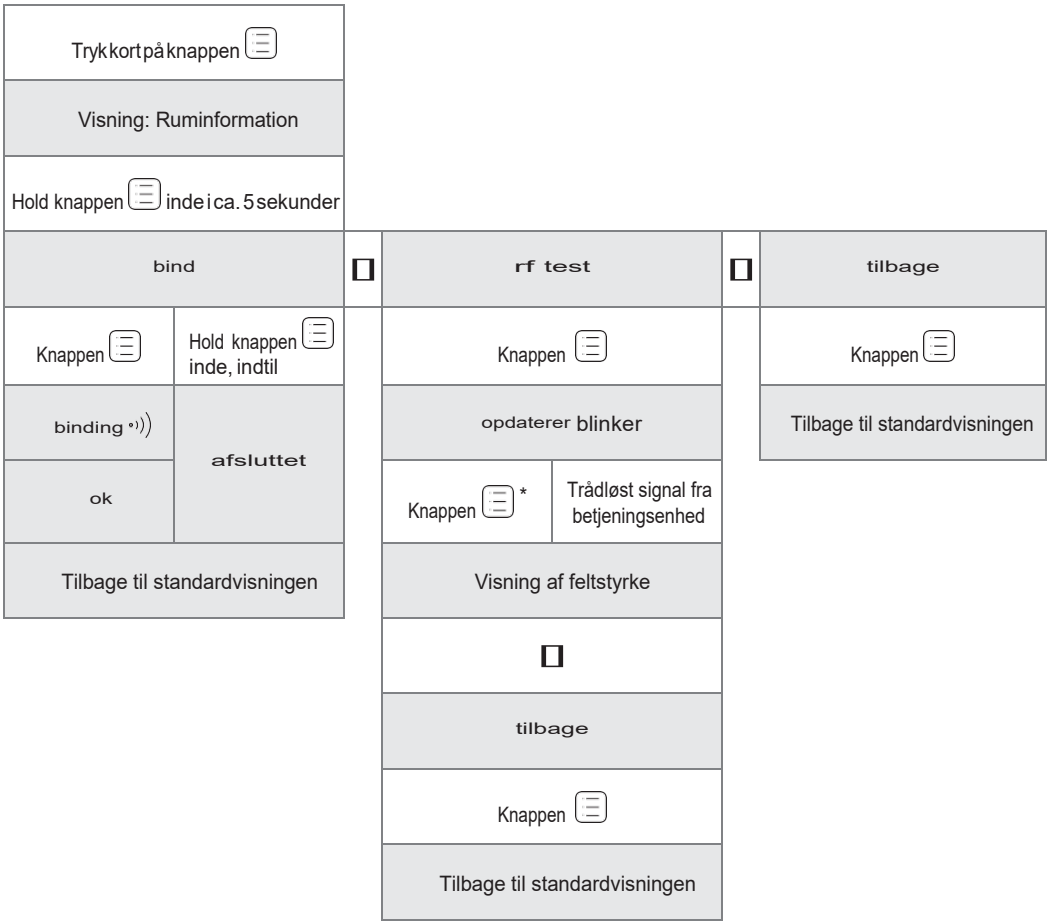

Drej indstillingshjulet til højre

* Kun ved betjeningsenheder med 2-vejs-kommunikation, f.eks. evotouch

resideo
www.resideo.com

Ademco 1 GmbH
Hardhofweg 40
74821 Mosbach
Phone: +49 1801 466 388
info.de@resideo.com
homecomfort.resideo.com/de

© 2020 Resideo Technologies, Inc.
Alle Rechte vorbehalten. Die Marke Honeywell Home wird unter Lizenz von Honeywell International Inc. verwendet. Hergestellt für und im Auftrag von Resideo Technologies, Inc. und ihren Niederlassungen.